KWC HEAVY-DUTY
Pojemnik na papier toaletowy

Modell-Linie: HEAVYDUTY | HDTX675E
Akcesoria łazienkowe | Uchwyty do papieru toaletowego

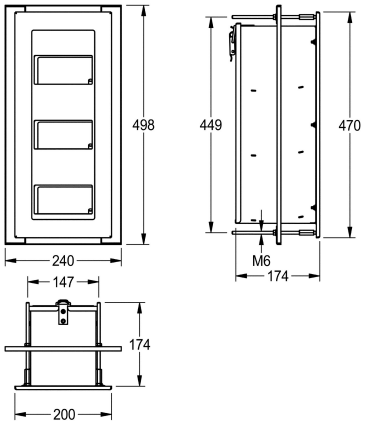

KWC-No.

2000103188
Wymiary 240 x 498 x 174 mm (szer. x wys. x głęb.)

Pojemnik na trzy rolki papieru toaletowego z mechanizmem przytrzymującym rolki, montaż podtynkowy, napełnianie od strony znajdującego się za ścianą pomieszczenia serwisowego. Stal szlachetna, powierzchnia matowa, grubość materiału 1,5 mm. Montaż przez ścianę za pomocą gwintowanych drążków ze stali szlachetnej. Mieści trzy rolki papieru o maksymalnej średnicy 120 mm. Wszystkie trzy rolki dostępne od przodu. W komplecie: drążki ze stali szlachetnej i nakrętki.

Wymiary (szer. x wys. x głęb.): 240 x 498 x 174 mm

Dane techniczne

Maksymalna głębokość / średnica części zużywalnej	120 mm
Maksymalna szerokość części zużywalnej	110 mm
Pojemność	3
Pojemność ME	Rolka
Materiał	Stal szlachetna
Kod materiałowy	1.4301
Grubość materiału	1.5 mm
Łączna głębokość	174 mm
Łączna wysokość	498 mm
Łączna szerokość	240 mm
Trzpień obrotowy	Tak
Wykończenie powierzchni	Matowe
Rodzaj mocowania	Przykręcony