KWC CAMBRINO
Stolik do przewijania, poziomy

Modell-Linie: CAMBRINO | CAMB10HP
Stoliki do przewijania niemowląt | Akcesoria różne

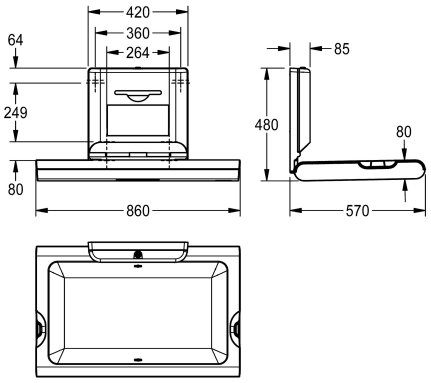

KWC-No.	Akcent kolorystyczny
2030057691	Biały
2030057693 z płytą czołową ze stali nierdzewnej	STAINLESSSTEEL

Stolik CAMBRINO do przewijania niemowląt, do poziomego montażu ściennego, wykonany z polipropylenu z antybakteryjną ochroną Biocote®, kolor biały, składany, ze zintegrowanym odbojnikiem do bezpiecznego otwierania i zamykania, nylonowy pas bezpieczeństwa i zaczepy po obu stronach, zamykana półka na jednorazowe podkłady papierowe ZZ o maksymalnej szerokości 260 mm. Certyfikat zgodnie z EN 12221-1 i EN 12221-2. W komplecie zestaw montażowy i 80 sztuk jednorazowych podkładów papierowych.

Wymiary po zamknięciu 860 x 565 x 100 mm (szer. x wys. x głęb.)
Wymiary po otwarciu 860 x 480 x 570 mm (szer. x wys. x głęb.)

Dane techniczne

Składany	Tak
Materiał	Tworzywo sztuczne
ATT-WS-MAXLOADCAPACITY	11 Kilogram
Łączna głębokość	100 mm
Łączna wysokość	565 mm
Łączna szerokość	860 mm
Materiał powierzchni	Tworzywo sztuczne
Rodzaj montażu	Montaż naścienny
Akcent kolorystyczny	Biały
Kolor podstawowy	Biały

Materiały zużywalne

KWC CAMBRINO
Stolik do przewijania, poziomy

Modell-Linie: CAMBRINO | CAMB10HP
Stoliki do przewijania niemowląt | Akcesoria różne

Jednorazowe podkłady papierowe do CAMBRINO

2030057745
ECAMB001