KWC HEAVY-DUTY
Miska WC

Modell-Linie: HEAVYDUTY | HDTX597
Pisuary i miski ustępowe | Miski WC

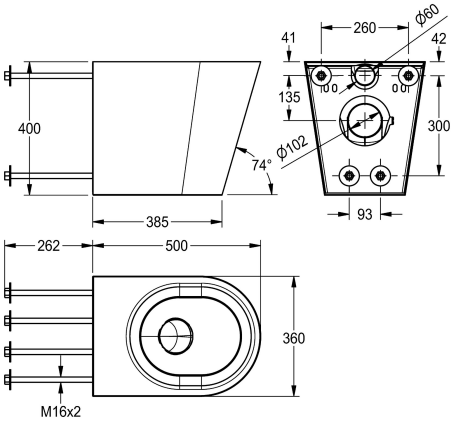

KWC-No.

2000100729
Wymiary 360 x 400 x 500 mm (szer. x wys. x głęb.)

Lejowa, wisząca miska ustępowa z fartuchem do podłogi ze stali szlachetnej, powierzchnia szlifowana matowa, grubość materiału 1,5 mm. Gwintowane pręty do wandaloodpornego montażu od strony pomieszczenia serwisowego. Sposób spłukiwania certyfikowany według EN 997. Przystosowana do spłuczek o pojemności min. 4 l wody. Odpływ poziomy tylny z syfonem DN 100 ze stali szlachetnej. Siedzisko zaokrąglone ze wszystkich stron, z opadającym ku otworowi wytłoczeniem.

Bez deski
Wymiary (szer. x wys. x głęb.): 360 x 400 x 500 mm

Dane techniczne

Średnica dopływu	DN 55
Materiał	Stal szlachetna
Kod materiałowy	1.4301
Grubość materiału	1.5 mm
Minimalna objętość spłukiwania	4 Litr
Średnica odpływu	DN 100
Łączna głębokość	500 mm
Łączna wysokość	400 mm
Łączna szerokość	360 mm
Wykończenie powierzchni	Matowe
Rodzaj montażu	Montaż przez ścianę
Rodzaje desek WC	NO-SEAT
Rodzaj miski WC	Wiszący na ścianie